deceuninck

FENÊTRES & PORTES EN ALUMINIUM

TABLE DES MATIÈRES

DU JAMAIS VU EN ALU 03

CONCEPT AVEC 3 TRAITS CARACTÉRISTIQUES 07

FENÊTRES 08
Decalu88 Standard 08
Decalu94 Retro 10
Decalu110 Steel 12
Decalu88 New Steel 14
Decalu88 Hidden 16
Decalu88 Open-Out 18
Decalu101 Scand 20

PORTES 22
Decalu88 Doors 22
Decalu88 Folding Doors 24

FENÊTRES COULISSANTES 26
Decalu163 Slide 26

DRAINAGE 28

SMART COLOURS 29

FICHES TECHNIQUES 32

CONTRÔLE DE QUALITÉ 38

DU JAMAIS VU EN ALU

Conçue selon la technologie innovante So Easy

Efficacité, facilité d'utilisation, performances techniques et possibilités design.
Tels sont les quatre piliers de Decalu, une gamme renouvelée de Deceuninck, entièrement conçue selon la technologie innovante brevetée So Easy. Résultat ? Une offre en aluminium ultra-performante proposant une profondeur de construction identique et une valeur U minimale pour toutes nos portes et fenêtres en aluminium.

Offre totale performante

La série Decalu de Deceuninck est unique sur le marché grâce à l'intégration de quelques techniques que nous appliquons également à nos profilés en PVC.

+ Le drainage est caché dans le profilé du dormant, assurant une esthétique améliorée.
+ Les joints prémontés dans la parclose simplifient considérablement le montage.

Le système précédent a été optimisé, passant de 8 à 3 composants seulement, sans joint central. Toutes les nouvelles séries affichent les mêmes valeurs d'isolation élevées.

LES PRINCIPES FONDAMENTAUX :

+ drainage invisible
+ joints intégrés
+ montage aisé dans la parclose
+ joint en saillie minimal
+ production plus rapide
+ absence de joint central

Design simplifié, plus de possibilités

Deceuninck opte pour moins de complexité et plus de possibilités design, comme des portes pliantes économisant l'espace et un look acier pour nos profilés de fenêtres. Toutes les séries reposent sur le système Decalu renouvelé.

Fenêtres

+ **Decalu88 Standard**
  Un style intemporel avec un côté extérieur totalement en affleurement. Ce look neutre et élancé est le choix idéal pour tout projet moderne de construction ou de rénovation.

+ **Decalu94 Retro**
  Donnez une touche rétro à vos fenêtres grâce à ces profilés aux détails rainurés classiques. La série Rétro convient particulièrement pour la construction d'une habitation rustique ou la rénovation d'une maison de maître.

+ **Decalu110 Steel**
  S'inspirant de la tendance industrielle, ce design ajoute un élément original à tout loft ou immeuble d'entreprise contemporain.

+ **Decalu88 New Steel**
  La série New Steel ajoute au look acier une dimension supplémentaire : un aspect encore plus élancé pour un résultat architectural supérieur.

+ **Decalu88 Hidden**
  Dans la série Hidden, l'ouvrant de la fenêtre est entièrement caché derrière le châssis. Cet ouvrant caché se prête parfaitement à des projets de construction particulièrement sobres et minimalistes.

Portes

+ **Decalu88 Doors**
  La porte en affleurement s'accorde parfaitement avec la série de fenêtres Decalu.

+ **Decalu88 Folding doors**
  Les profilés de portes accordéon sont une nouveauté de la gamme Decalu. Cette solution design astucieuse économise l'espace et offre une luminosité maximale sans altérer les performances. Lorsque les portes accordéon sont ouvertes, l'intérieur et l'extérieur se fondent.

Fenêtres coulissantes

+ **Decalu163 Slide**
  Les fenêtres coulissantes sont une manière idéale de créer beaucoup d'espace et de lumière. Les profilés Decalu élancés garantissent une obstruction minimale tout en rendant possible de grandes portées.

Decalu et Elegant : 100 % compatible

La gamme Decalu renouvelée a été créée comme réponse à la demande croissante de l'aluminium, mais elle complète aussi parfaitement notre offre PVC. Deceuninck croit fermement en un avenir hybride où aluminium et PVC joueront un rôle complémentaire. Il s'agit de combiner les meilleurs aspects des deux matériaux dans une même application.

Des produits alliant performances et design

Le nouveau profilé Elegant (lancement en 2020) est une solution PVC qui, en plus de briller par ses performances, peut parfaitement côtoyer l'aluminium grâce à son design ultrafin. Par ailleurs, les produits Decalu **offrent des valeurs d'isolation optimisées sans pour autant présenter l'aspect typique de l'aluminium.** Tout comme pour Elegant, le drainage a été dissimulé dans le profilé de cadre. En outre, le principe de montage simple de la parclose pour les profilés en PVC représente désormais également une plus-value pour Decalu.

La technologie employée pour les deux systèmes a été conçue de telle manière que la **différence entre Decalu et Elegant est pratiquement invisible de l'extérieur**. Smart Colours assure une harmonisation parfaite du design et des couleurs. Un architecte peut désormais combiner des solutions en aluminium et en PVC en un project sans la moindre difficulté.

Cette concordance présente également de nombreux avantages pour le fabricant.

+ Decalu et Elegant ont les mêmes caractéristiques d'entretien.

+ La quantité de pièces de rechange à stocker est drastiquement réduite.

+ Le système uniforme sur lequel reposent les séries Decalu permet de produire différents designs sur un même parc de machines.

Le nouveau système Decalu étant composé de 3 parties seulement, le fabricant gagne au moins 50 % de temps de production par fenêtre.*

La combinaison Decalu - Elegant vous offre davantage de possibilités de choix sans accroître la complexité.

* grande fenêtre DK1200 x 1400 (LXH)

Deceuninck aluminium, un concept unique avec 3 traits caractéristiques

- **Un cadre intérieur avec section centrale égale et profilés élancés**
- **Joints prémontés dans le dormant, l'ouvrant et les parcloses**
- **Isolation thermique intégrée dans les profilés**

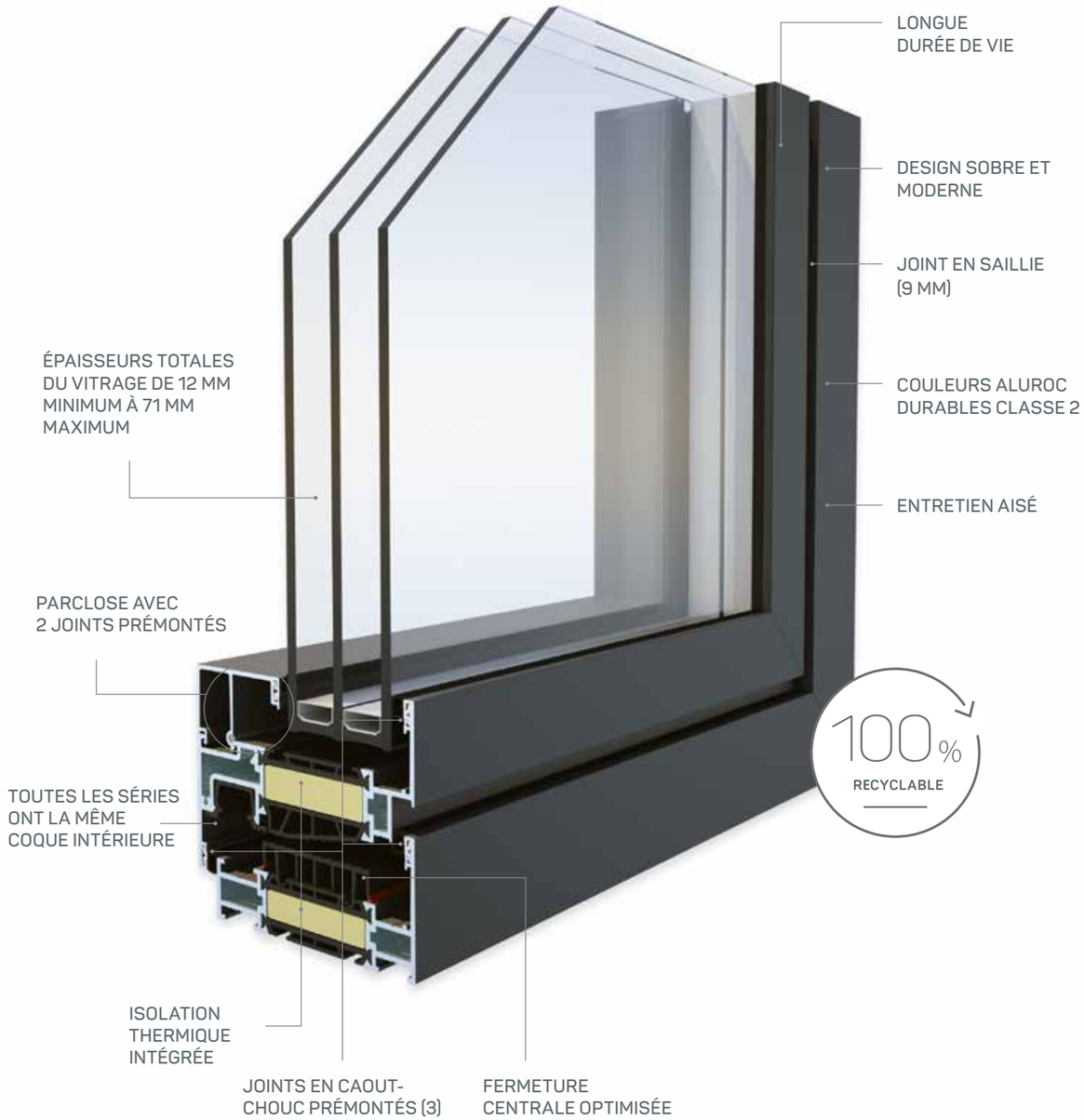

DECALU88 **STANDARD**

Une solution intemporelle pour des projets modernes

Un côté extérieur en affleurement pour un aspect moderne et intemporel. Les profilés fins et élancés rendent cette série idéale pour les projets et rénovations contemporains.

À partir de Uf = 0,96W/(m²k)

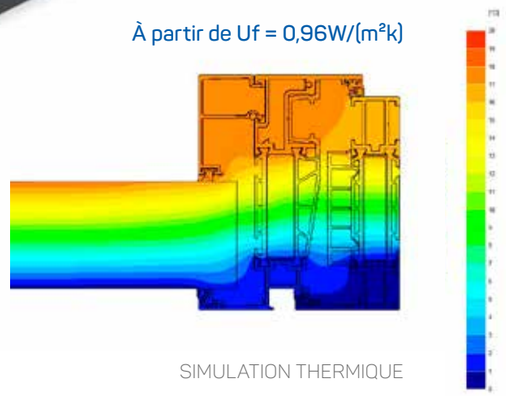

SIMULATION THERMIQUE

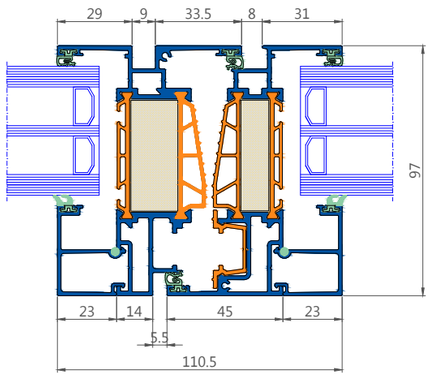

coupe horizontale

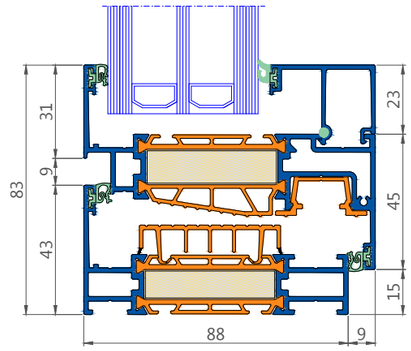

coupe verticale

Performances techniques			Decalu88 Standard
TEST	VERRE		VALEUR (VANTAUX + CADRE)
EN ISO 10077-2			à partir de Uf = 0,96W/(m²k)
EN ISO 10077-1	Double vitrage	Ug = 1,1 W/m²K Ug = 1,0 W/m²K	Uw = 1,16 w/m²k* Uw = 1,11 w/m²k*
	Triple vitrage	Ug = 0,6 W/m²K Ug = 0,4 W/m²K	Uw = 0,91 w/m²k* Uw = 0,81 w/m²k*
Perméabilité à l'air	NBN EN 12207		classe 4
Perméabilité à l'eau	NBN EN 12208		E2250
Résistance au vent	NBN EN 12210		classe C5
Efforts de manœuvre	NBN EN 13115		Classe 1
Abus d'utilisation	NBN EN 13115		Classe 3
Valeur acoustique	88.2/16/6/16/66.2		EN 20140-3:1999 - RW 47(-1;-2)

Caractéristiques techniques	Decalu88 Standard
Profondeur de construction du cadre	88 mm
Profondeur de construction de l'ouvrant	97 mm
Ferrure	16 mm
Hauteur de la feuillure du vitrage	25 mm
Hauteur des parcloses	23 mm
Épaisseurs possibles du vitrage	21-71 mm
Hauteur visible interne du cadre	20 mm, 34 mm, 48 mm, 89 mm
Hauteur visible externe du cadre	43 mm, 57 mm, 71 mm, 112 mm
Hauteur visible externe de la traverse	66 mm, 80 mm, 94 mm
Extérieur	cadre et profilé de l'ouvrant en affleurement
Intérieur	saillie et affleurement possible
Joint central	ABS intégré
Joints en caoutchouc pour vitrage	EPDM
Alliage	EN AW 6060 TW66
Rupture thermique	ABS 49 mm

(*) Valeur U calculée sur un châssis oscillo-battant de 1,2 x 1,5 m (LxH)
Toutes les autres classifications normalisées ont été effectuées sur un châssis oscillo-battant de 1,23 x 1,48 m (LxH)
Châssis équipé de 2 charnières et de 6 points de fermeture

DECALU94 **RETRO**

Alternative rustique pour les habitations basse énergie

La coque extérieure assure un profil en relief. Cela donne aux fenêtres un look rétro rustique, idéal pour les maisons de style classique, rustique ou pastoral.

À partir de Uf = 1,2 W/(m²k)

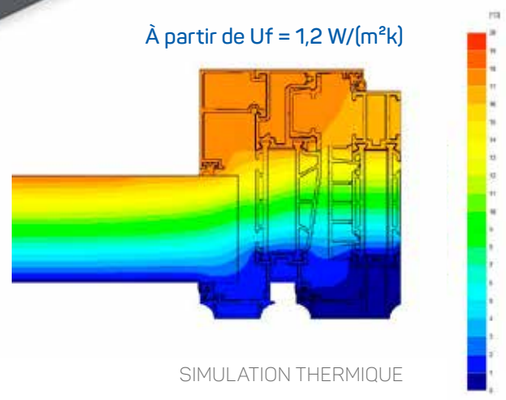

SIMULATION THERMIQUE

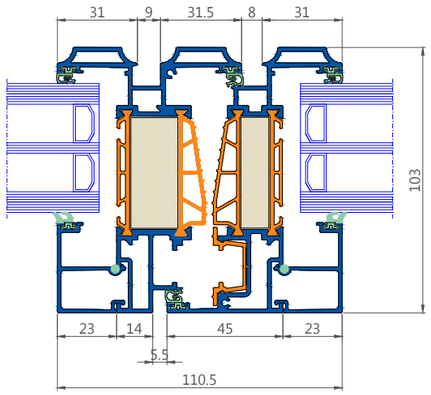

coupe horizontale

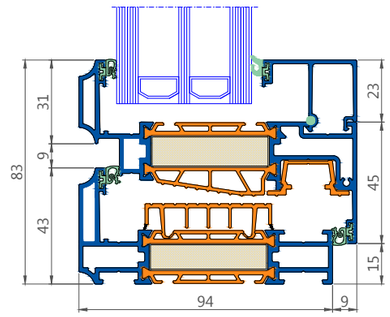

coupe verticale

Performances techniques			Decalu94 Retro
TEST	VERRE		VALEUR (VANTAUX + CADRE)
EN ISO 10077-2			à partir de Uf = 1,2 W/(m²k)
EN ISO 10077-1	Double vitrage	Ug = 1,1 W/m²K Ug = 1,0 W/m²K	Uw = 1,27 w/m²k* Uw = 1,21 w/m²k*
	Triple vitrage	Ug = 0,6 W/m²K Ug = 0,4 W/m²K	Uw = 0,95 w/m²k* Uw = 0,82 w/m²k*
Perméabilité à l'air	NBN EN 12207		classe 4
Perméabilité à l'eau	NBN EN 12208		E2250
Résistance au vent	NBN EN 12210		classe C5
Efforts de manœuvre	NBN EN 13115		Classe 1
Abus d'utilisation	NBN EN 13115		Classe 3
Valeur acoustique	88.2/16/6/16/66.2		EN 20140-3:1999 - RW 47(-1;-2)

Caractéristiques techniques	Decalu94 Retro
Profondeur de construction du châssis	94 mm
Profondeur de construction de l'ouvrant	103 mm
Ferrure	16 mm
Hauteur de la feuillure du vitrage	25 mm
Hauteur des parcloses	23 mm
Épaisseurs possibles du vitrage	21-71 mm
Hauteur visible interne du châssis	20 mm, 34 mm
Hauteur visible externe du châssis	43 mm, 57 mm
Hauteur visible externe de la traverse	66 mm
Extérieur	cadre et profilé de l'ouvrant en affleurement
Intérieur	profilé du vantail en saillie
Joint central	ABS intégré
Joints en caoutchouc pour vitrage	EPDM
Alliage	EN AW 6060 TW66
Rupture thermique	ABS 49 mm

(*) Valeur U calculée sur un châssis oscillo-battant de 1,2 x 1,5 m (LxH)
Toutes les autres classifications normalisées ont été effectuées sur un châssis oscillo-battant de 1,23 x 1,48 m (LxH)
Châssis équipé de 2 charnières et de 6 points de fermeture

DECALU110 **STEEL**

Créez une atmosphère de loft industriel

Cette série permet d'obtenir le « look acier » caractéristique de l'architecture des anciens bâtiments industriels. L'imitation des fenêtres en acier est idéale dans les nouvelles habitations contemporaines ainsi que dans la rénovation de bâtiments et lofts existants.

À partir de Uf = 1,0 W/(m²k)

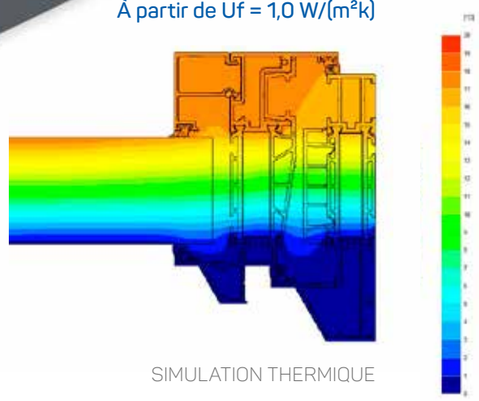

SIMULATION THERMIQUE

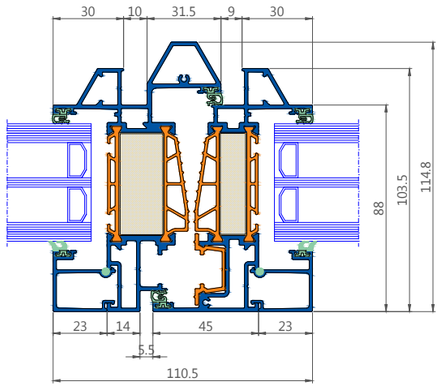

coupe horizontale

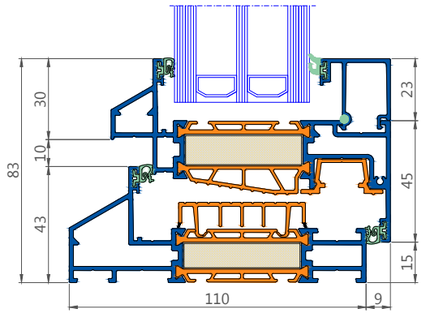

coupe verticale

Performances techniques			Decalu110 Steel
TEST	VERRE		VALEUR (VANTAUX + CADRE)
EN ISO 10077-2			à partir de Uf = 1,0 W/(m²k)
EN ISO 10077-1	Double vitrage	Ug = 1,1 W/m²K Ug = 1,0 W/m²K	Uw = 1,19 w/m²k* Uw = 1,13 w/m²k*
	Triple vitrage	Ug = 0,6 W/m²K Ug = 0,4 W/m²K	Uw = 0,90 w/m²k* Uw = 0,79 w/m²k*
Perméabilité à l'air	NBN EN 12207		classe 4
Perméabilité à l'eau	NBN EN 12208		E2250
Résistance au vent	NBN EN 12210		classe C5
Efforts de manœuvre	NBN EN 13115		Classe 1
Abus d'utilisation	NBN EN 13115		Classe 3
Valeur acoustique	88.2/16/6/16/66.2		EN 20140-3:1999 - RW 47(-1;-2)

Caractéristiques techniques	Decalu110 Steel
Profondeur de construction du châssis	110 mm
Profondeur de construction de l'ouvrant	103,5 mm
Ferrure	16 mm
Hauteur de la feuillure du vitrage	25 mm
Hauteur des parcloses	23 mm
Épaisseurs possibles du vitrage	12-62 mm
Hauteur visible interne du châssis	20 mm
Hauteur visible externe du châssis	43 mm
Hauteur visible externe de la traverse	66 mm
Extérieur	cadre et profilé de l'ouvrant en affleurement
Intérieur	profilé de l'ouvrant vertical
Joint central	ABS intégré
Joints en caoutchouc pour vitrage	EPDM
Alliage	EN AW 6060 TW66
Rupture thermique	ABS 49 mm

(*) Valeur U calculée sur un châssis oscillo-battant de 1,2 x 1,5 m (LxH)
Toutes les autres classifications normalisées ont été réalisées sur un châssis oscillo-battant de 1,23 x 1,48 m (LxH)
Châssis équipé de 2 charnières et de 6 points de fermeture

DECALU88 **NEW STEEL**

Sobre et minimaliste

Une variante innovante du look acier, pour une esthétique moderniste et à haute valeur architecturale.

À partir de Uf = 1,2 W/(m²k)

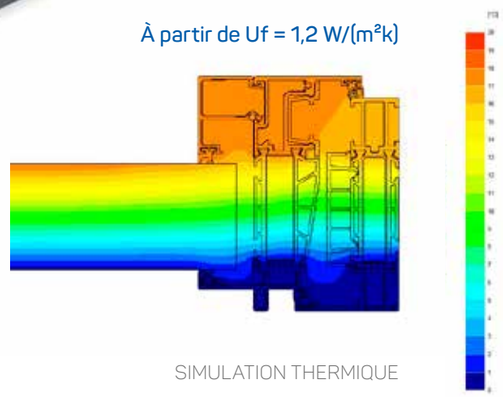

SIMULATION THERMIQUE

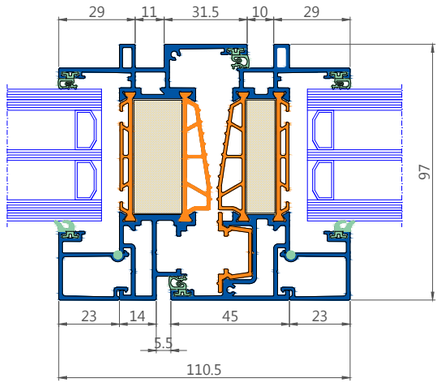

coupe horizontale

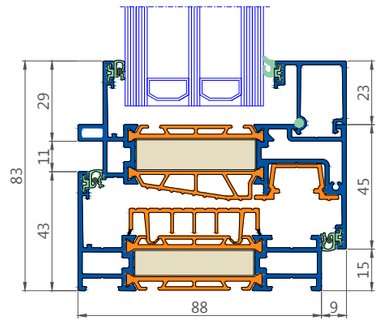

coupe verticale

Performances techniques			Decalu88 New Steel
TEST	VERRE		VALEUR (VANTAUX + CADRE)
EN ISO 10077-2			à partir de Uf = 1,2 W/(m²k)
EN ISO 10077-1	Double vitrage	Ug = 1,1 W/m²K Ug = 1,0 W/m²K	Uw = 1,27 w/m²k* Uw = 1,21 w/m²k*
	Triple vitrage	Ug = 0,6 W/m²K Ug = 0,4 W/m²K	Uw = 0,95 w/m²k* Uw = 0,81 w/m²k*
Perméabilité à l'air	NBN EN 12207		classe 4
Perméabilité à l'eau	NBN EN 12208		E2250
Résistance au vent	NBN EN 12210		classe C5
Efforts de manœuvre	NBN EN 13115		Classe 1
Abus d'utilisation	NBN EN 13115		Classe 3
Valeur acoustique	88.2/16/6/16/66.2		EN 20140-3:1999 - RW 47(-1;-2)

Caractéristiques techniques	Decalu88 New Steel
Profondeur de construction du cadre	88 mm
Profondeur de construction de l'ouvrant	97 mm
Ferrure	16 mm
Hauteur de la feuillure du vitrage	25 mm
Hauteur des parcloses	23 mm
Épaisseurs possibles du vitrage	12-62 mm
Hauteur visible interne du cadre	43 mm, 57 mm, 71 mm, 112 mm
Hauteur visible externe du cadre	43 mm, 57 mm, 71 mm, 112 mm
Hauteur visible externe de la traverse	66 mm, 80 mm, 94 mm
Extérieur	cadre et profilé de l'ouvrant en affleurement
Intérieur	profilé du vantail en saillie
Joint central	ABS intégré
Joints en caoutchouc pour vitrage	EPDM
Alliage	EN AW 6060 TW66
Rupture thermique	ABS 49 mm

(*) Valeur U calculée sur un châssis oscillo-battant de 1,2 x 1,5 m (LxH)
Toutes les autres classifications normalisées ont été réalisées sur un châssis oscillo-battant de 1,23 x 1,48 m (LxH)
Châssis équipé de 2 charnières et de 6 points de fermeture

DECALU88 **HIDDEN**

Un profil ultrafin pour une oasis de lumière

Le vantail est caché derrière le cadre dormant, ce qui rend la différence invisible de l'extérieur. Cette série se prête donc merveilleusement bien à une utilisation dans des projets ultramodernes.

À partir de Uf = 1,1 W/(m²k)

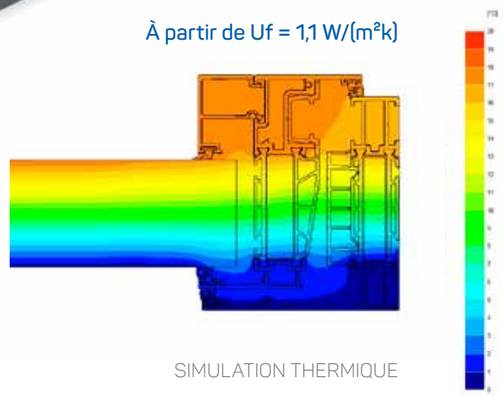

SIMULATION THERMIQUE

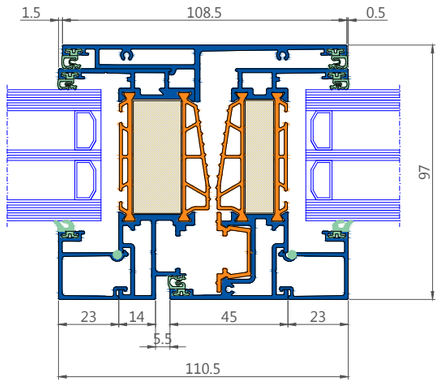

coupe horizontale

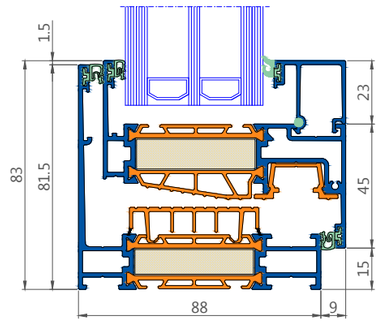

coupe verticale

Performances techniques			Decalu88 Hidden
TEST	VERRE		VALEUR (VANTAUX + CADRE)
EN ISO 10077-2			à partir de Uf = 1,1 W/(m²k)
EN ISO 10077-1	Double vitrage	Ug = 1,1 W/m²K Ug = 1,0 W/m²K	Uw = 1,24 w/m²k* Uw = 1,17 w/m²k*
	Triple vitrage	Ug = 0,6 W/m²K Ug = 0,4 W/m²K	Uw = 0,91 w/m²k* Uw = 0,78 w/m²k*
Perméabilité à l'air	NBN EN 12207		classe 4
Perméabilité à l'eau	NBN EN 12208		E2400
Résistance au vent	NBN EN 12210		classe C5
Efforts de manœuvre	NBN EN 13115		Classe 1
Abus d'utilisation	NBN EN 13115		Classe 3
Valeur acoustique	88.2/16/6/16/66.2		EN 20140-3:1999 - RW 47(-1;-2)

Caractéristiques techniques	Decalu88 Hidden
Profondeur de construction du cadre	88 mm
Profondeur de construction de l'ouvrant	88 mm
Ferrure	16 mm
Hauteur de la feuillure du vitrage	25 mm
Hauteur des parcloses	23 mm
Épaisseurs possibles du vitrage	12-62 mm
Hauteur visible interne du cadre	20 mm
Hauteur visible externe du cadre	81,5 mm
Hauteur visible externe de la traverse	104,5 mm, 157 mm
Extérieur	en affleurement
Intérieur	profilé du vantail en saillie
Joint central	ABS intégré
Joints en caoutchouc pour vitrage	EPDM
Alliage	EN AW 6060 TW66
Rupture thermique	ABS 49 mm

(*) Valeur U calculée sur un châssis oscillo-battant de 1,2 x 1,5 m (LxH)
Toutes les autres classifications normalisées ont été réalisées sur un châssis oscillo-battant de 1,23 x 1,48 m (LxH)
Châssis équipé de 2 charnières et de 6 points de fermeture

DECALU88 **OPEN-OUT**

Notre solution avec vantail s'ouvrant vers l'extérieur

En cas d'incendie, ce n'est pas le feu mais la fumée qui fait le plus de victimes. Le système Decalu88 open-out a été spécialement conçu pour faire face à ce problème. Le moteur intégré permet d'ouvrir automatiquement la fenêtre en cas d'incendie. Le vantail s'ouvre vers l'extérieur afin d'évacuer la fumée. Ce modèle se distingue autant par son côté pratique que par son design moderne et élégant.

À partir de Uf = 1,4 W/(m²k)

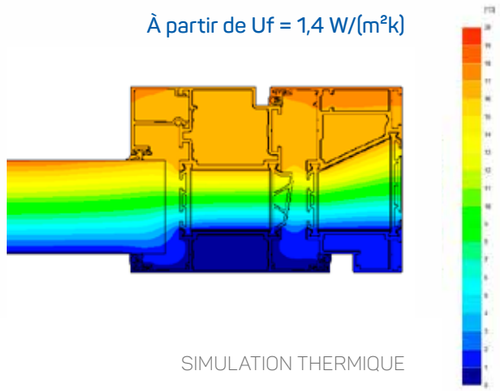

SIMULATION THERMIQUE

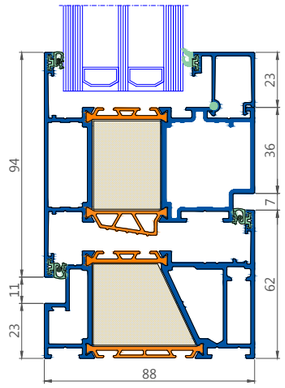

coupe horizontale

Performances techniques			Decalu88 Open-out
TEST	VERRE		VALEUR (VANTAUX + CADRE)
EN ISO 10077-2			à partir de Uf = 1,4 W/(m²k)
EN ISO 10077-1	Double vitrage	Ug = 1,1 W/m²K Ug = 1,0 W/m²K	Uw = 1,36 w/m²k* Uw = 1,31 w/m²k*
	Triple vitrage	Ug = 0,6 W/m²K Ug = 0,4 W/m²K	Uw = 1,08 w/m²k* Uw = 0,97 w/m²k*
Perméabilité à l'air	NBN EN 12207		classe 4
Perméabilité à l'eau	NBN EN 12208		E1500
Résistance au vent	NBN EN 12210		classe C5
Efforts de manœuvre	NBN EN 13115		non applicable
Abus d'utilisation	NBN EN 13115		non applicable

Caractéristiques techniques	Decalu88 Open-out
Profondeur de construction du cadre	88 mm
Profondeur de construction de l'ouvrant	88 mm
Ferrure	fournie avec le système
Hauteur de la feuillure du vitrage	25 mm
Hauteur des parcloses	23 mm
Épaisseurs possibles du vitrage	12-62 mm
Hauteur visible interne du cadre	62 mm
Hauteur visible externe du cadre	45 mm
Hauteur visible externe de la traverse	non applicable
Extérieur	en affleurement
Intérieur	en affleurement
Joint central	ABS intégré
Joints en caoutchouc pour vitrage	EPDM
Alliage	EN AW 6060 TW66
Rupture thermique	ABS 49 mm

DECALU101 **SCAND**

Vantail à ouverture horizontale pour une facilité d'entretien en hauteur

Les fenêtres scand ou pivotantes donnent une tout autre perspective aux bâtiments. Ces fenêtres à la composition unique sont pourvues de compas qui permettent de faire pivoter la fenêtre à 160°. Idéal pour un entretien efficace de la face extérieure des hauts immeubles.

À partir de Uf = 1,3 W/(m²k)

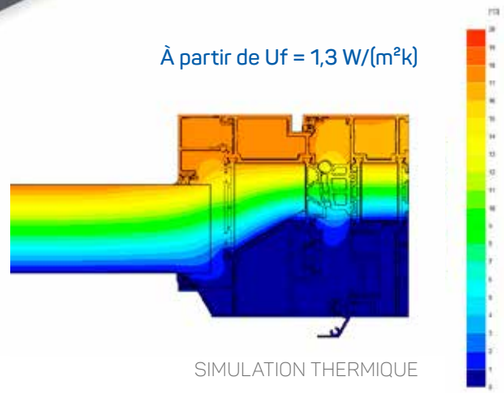

SIMULATION THERMIQUE

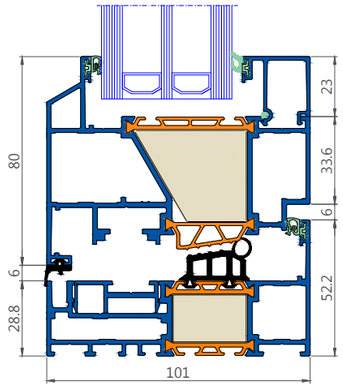

coupe horizontale

Performances techniques			Decalu101 Scand
TEST	VERRE		VALEUR (VANTAUX + CADRE)
EN ISO 10077-2			à partir de Uf = 1,3 W/(m²k)
EN ISO 10077-1	Double vitrage	Ug = 1,1 W/m²K Ug = 1,0 W/m²K	Uw = 1,32 w/m²k* Uw = 1,31 w/m²k*
	Triple vitrage	Ug = 0,6 W/m²K Ug = 0,4 W/m²K	Uw = 1,01 w/m²k* Uw = 0,89 w/m²k*
Perméabilité à l'air	NBN EN 12207		classe 4
Perméabilité à l'eau	NBN EN 12208		E1800
Résistance au vent	NBN EN 12210		classe C5
Efforts de manœuvre	NBN EN 13115		non applicable
Abus d'utilisation	NBN EN 13115		non applicable

Caractéristiques techniques	Decalu101 Scand
Profondeur de construction du cadre	101 mm
Profondeur de construction de l'ouvrant	101 mm
Ferrure	fournie avec le système
Hauteur de la feuillure du vitrage	25 mm
Hauteur des parcloses	23 mm
Épaisseurs possibles du vitrage	12-62 mm
Hauteur visible interne du cadre	20 mm
Hauteur visible externe du cadre	43 mm
Hauteur visible externe de la traverse	non applicable
Extérieur	en affleurement
Intérieur	en affleurement
Joint central	EPDM
Joints en caoutchouc pour vitrage	EPDM
Alliage	EN AW 6060 TW66
Rupture thermique	ABS 49 mm

DECALU88 **DOORS**

Intemporelles et personnalisables selon vos envies

Ce profilé de porte en aluminium s'associe parfaitement à un vitrage ou à des panneaux sandwich en aluminium laqué. Il peut être personnalisé selon vos préférences à l'aide de rainures, parties vitrées ou profilés en saillie. La porte en affleurement s'accorde parfaitement avec les séries de fenêtres Decalu.

À partir de Uf = 1,3 W/(m²k)

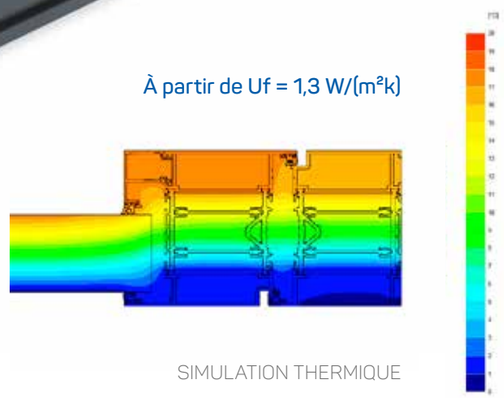

SIMULATION THERMIQUE

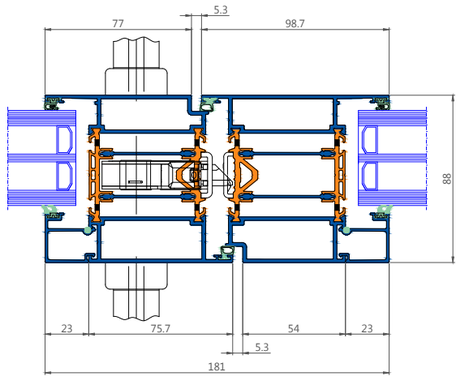

coupe horizontale

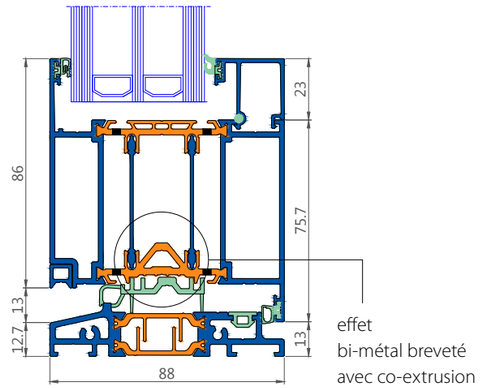

coupe verticale

Performances techniques			Decalu88 Doors
TEST	VERRE		VALEUR (VANTAUX + CADRE)
EN ISO 10077-2			à partir de Uf = 1,3 W/(m²k)
EN ISO 10077-1	Double vitrage	Ug = 1,1 W/m²K Ug = 1,0 W/m²K	Uw = 1,35 w/m²k* Uw = 1,30 w/m²k*
	Triple vitrage	Ug = 0,6 W/m²K Ug = 0,4 W/m²K	Uw = 1,11 w/m²k* Uw = 1,01 w/m²k*
Perméabilité à l'air	NBN EN 12207		classe 4
Perméabilité à l'eau	NBN EN 12208		450 Pa
Résistance au vent	NBN EN 12210		classe C4
Efforts de manœuvre	NBN EN 13115		non applicable
Abus d'utilisation	NBN EN 13115		non applicable

Caractéristiques techniques	Decalu88 Doors
Profondeur de construction du cadre	88 mm
Profondeur de construction de l'ouvrant	88 mm
Ferrure	Gâche en forme de U
Hauteur de la feuillure du vitrage	25 mm
Hauteur des parcloses	23 mm
Épaisseurs possibles du vitrage	12-62 mm
Hauteur visible interne du cadre	40-63 mm
Hauteur visible externe du cadre	53-76 mm
Hauteur visible externe de la traverse	104,5 mm, 157 mm
Extérieur	en affleurement
Intérieur	en affleurement
Joint central	non applicable
Joints en caoutchouc pour vitrage	EPDM
Alliage	EN AW 6060 TW66
Rupture thermique	ABS 49 mm avec effet Bi métal

(*) Valeur U calculée sur une porte de 1050 x 2100 mm (LxH)

DECALU88 **FOLDING DOORS**

La meilleure façon de profiter de l'extérieur

Pour exploiter au maximum l'ouverture de fenêtre, rien de tel qu'une **porte pliante ou accordéon.** Ce système est aussi idéal pour un pool house ou une chambre d'hôtes. Avec cette nouvelle solution de fenêtres architecturales, les espaces intérieurs et extérieurs se fondent et vous profitez des deux de manière optimale. De plus, il est possible d'employer un seul ouvrant comme porte d'accès.

À partir de Uf = 2,3 W/(m²k)

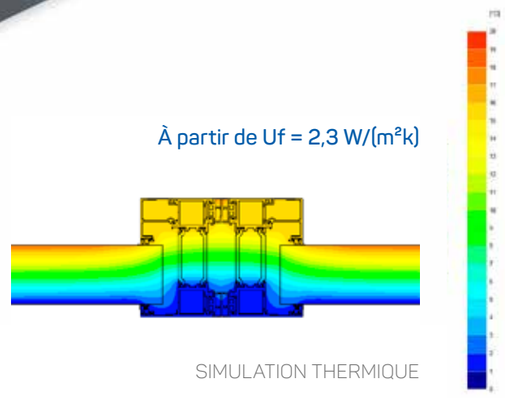

SIMULATION THERMIQUE

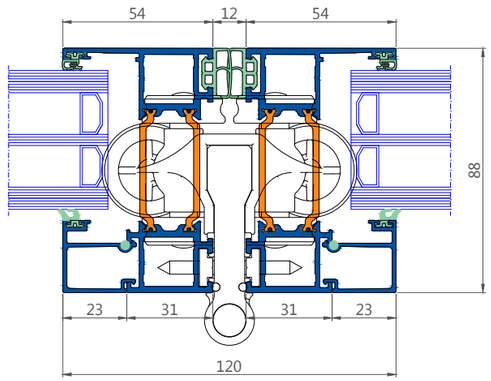

coupe horizontale

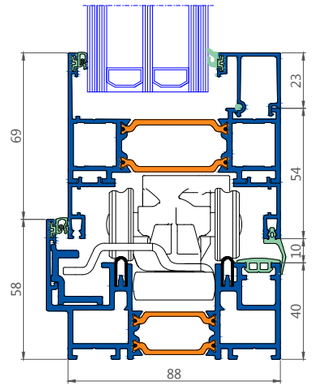

coupe verticale

Performances techniques			Decalu88 Folding Doors
TEST	VERRE		VALEUR (VANTAUX + CADRE)
EN ISO 10077-2			à partir de Uf = 2,3 W/(m²k)
EN ISO 10077-1	Double vitrage	Ug = 1,1 W/m²K Ug = 1,0 W/m²K	Uw = 1,22 w/m²k* Uw = 1,14 w/m²k*
	Triple vitrage	Ug = 0,6 W/m²K Ug = 0,4 W/m²K	Uw = 0,83 w/m²k* Uw = 0,68 w/m²k*
Perméabilité à l'air	NBN EN 12207		Classe 3
Perméabilité à l'eau	NBN EN 12208		450 Pa
Résistance au vent	NBN EN 12210		non applicable
Efforts de manœuvre	NBN EN 13115		non applicable
Abus d'utilisation	NBN EN 13115		non applicable

Caractéristiques techniques	Decalu88 Folding Doors
Profondeur de construction du cadre	88 mm
Profondeur de construction de l'ouvrant	88 mm
Ferrure	fournie avec le système
Hauteur de la feuillure du vitrage	25 mm
Hauteur des parcloses	23 mm
Épaisseurs possibles du vitrage	12-62 mm
Hauteur visible interne du cadre	30-40 mm
Hauteur visible externe du cadre	30-58 mm
Hauteur visible externe de la traverse	non applicable
Extérieur	en affleurement
Intérieur	en affleurement
Joint central	non applicable
Joints en caoutchouc pour vitrage	EPDM
Alliage	EN AW 6060 TW66
Rupture thermique	ABS 49 mm

(*) Valeur U calculée sur une porte accordéon de 4000 x 3000 mm (LxH) à 4 vantaux

DECALU163 **SLIDE**

Des fenêtres modulaires aux performances thermiques exceptionnelles

Le modèle Decalu163 slide est uniquement disponible en levant-coulissant. Ce système est pourvu à la fois d'un monorail et d'un duorail. Il est possible d'avoir le vitrage tant intérieur qu'extérieur, ce qui rend la pose de ces fenêtres sensiblement plus efficace. Le montant central minimaliste garantit un aspect moderne. La fenêtre coulissante peut être pourvue d'une vitre faisant jusqu'à 400 kg.

À partir de Uf = 1,9 W/(m²k)

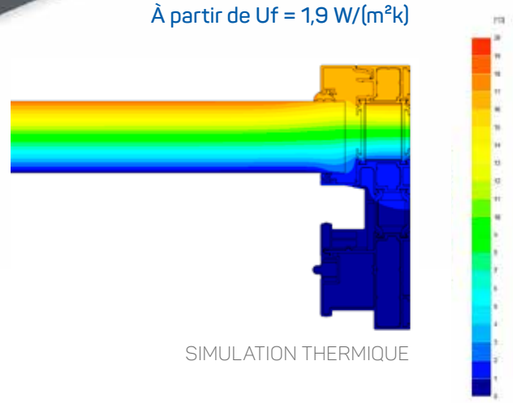

SIMULATION THERMIQUE

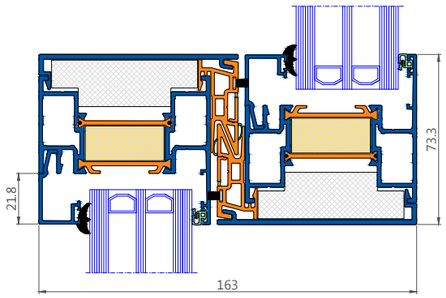

coupe horizontale

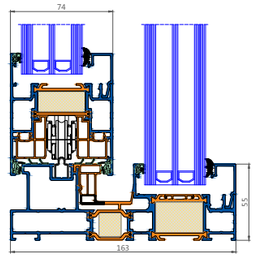

coupe verticale monorail

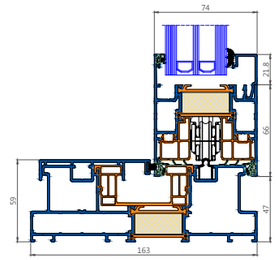

coupe verticale duorail

Performances techniques			Decalu163 Slide
TEST	VERRE		VALEUR (VANTAUX + CADRE)
EN ISO 10077-2			À partir de Uf = 1,9 W/(m²k)
EN ISO 10077-1	Double vitrage	Ug = 1,1 W/m²K Ug = 1,0 W/m²K	Uw = 1,3 w/m²k* Uw = 1,3 w/m²k*
	Triple vitrage	Ug = 0,6 W/m²K Ug = 0,4 W/m²K	Uw = 0,9 w/m²k* Uw = 0,8 w/m²k*
Perméabilité à l'air	NBN EN 12207		classe 3
Perméabilité à l'eau	NBN EN 12208		classe 9A
Résistance au vent	NBN EN 12210		classe C2
Efforts de manœuvre	NBN EN 13115		non applicable
Abus d'utilisation	NBN EN 13115		non applicable

Caractéristiques techniques	Decalu163 Slide
Profondeur de construction du cadre	163 mm
Profondeur de construction de l'ouvrant	74 mm
Ferrure	Sigenia
Hauteur de la feuillure du vitrage	25 mm
Hauteur des parcloses	23 mm
Épaisseurs possibles du vitrage	27-58 mm
Hauteur visible interne du cadre	55 mm
Hauteur visible externe du cadre	55 mm
Hauteur visible externe de la traverse	70 mm
Extérieur	en affleurement possible
Intérieur	en affleurement possible
Joints en caoutchouc pour vitrage	EPDM
Alliage	EN AW 6060 TW66
Rupture thermique	ABS 49 mm

(*) Valeur pour une fenêtre coulissante de 4000 x 3000 mm (LxH)

DRAINAGE

Le drainage de la série Decalu est caché dans le profilé du cadre et a dès lors un impact minimal sur l'aspect visuel. Les différents systèmes de drainage et de seuils se clipsent aisément dans le profilé de fenêtre.

SEUILS
Disponibles dans des dimensions de 50 à 400 mm, avec rebord de 25 ou 40 mm

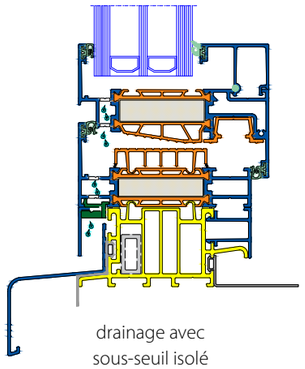

drainage avec sous-seuil isolé

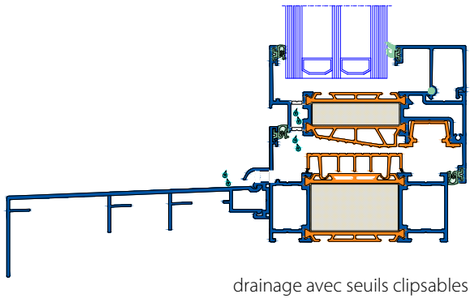

drainage avec seuils clipsables

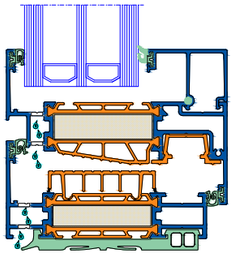

drainage avec profilé seuil en EPDM

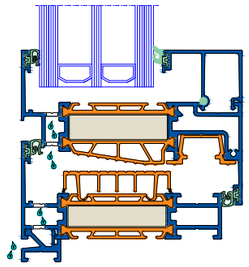

drainage avec profilé de drainage invisible

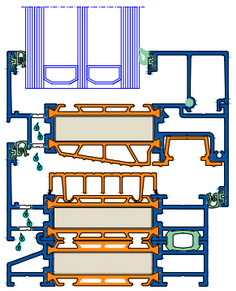

drainage avec sous-seuil

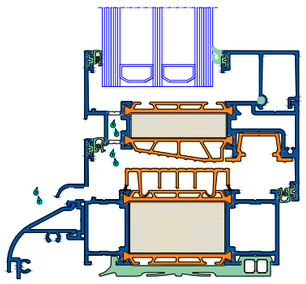

drainage avec profil rétro et profilé seuil en EPDM

SMART COLOURS

La couleur est déterminante pour l'atmosphère et le look d'un bâtiment ; elle doit être assortie aux autres éléments de la façade.

Chez Deceuninck, nous visons la « neutralité des matériaux ». Conformément à cette vision, nous développons le principe Smart Colours pour notre gamme de peintures.

Les couleurs ci-dessous peuvent être commandées en Aluroc et Decoroc et combinées pour l'ensemble de la gamme Deceuninck, y compris les produits Tunal.

Les 16 couleurs ci-dessous ont une classe QualiCoat II, tandis que les autres coloris RAL sont disponibles en classe I.

Grâce au principe Smart Colours, le maître d'ouvrage ou l'architecte peut facilement combiner PVC et aluminium dans un même projet.

REF. 003 – RAL ± 9016 BLANC SIGNALISATION	REF. 096 – RAL ± 9001 BLANC CRÈME	REF. 078 – RAL ± 1015 IVOIRE CLAIR	REF. 908 – RAL ± 9006 ALUMINIUM BLANC
REF. 909 – RAL ± D 085 60 10 BALMORAL*	REF. 935 – RAL ± 7030 GRIS PIERRE	REF. 910 – RAL ± 7023 GRIS BÉTON	REF. 068 – RAL ± 7039 GRIS QUARTZ
REF. 901 – RAL ± 7031 GRIS BLEU	REF. 067 – RAL ± 7022 GRIS TERRE D'OMBRE	REF. 937 – RAL ± 7011 GRIS FER	REF. 076 – RAL ± 3005 ROUGE VIN
REF. 934 – RAL ± 7021 GRIS NOIR	REF. 072 – RAL ± 7016 GRIS ANTHRACITE	REF. 079 – RAL ± 5011 BLEU ACIER	REF. 955 – RAL ± 9011 NOIR GRAPHITE

(*) Cette couleur fait partie de la collection de couleurs RAL design

Smart Colours 2019-2020

une couleur adaptée pour chaque style d'habitation

Vous recherchez des fenêtres au look tendance, ou au contraire des fenêtres aux finitions rustiques ?
Avec Smart Colours, il y en a pour tous les goûts chez Deceuninck.
Laissez notre gamme de couleurs variées vous inspirer.

16 couleurs tendance

Deceuninck suit les dernières tendances afin de toujours proposer une gamme de couleurs qui soit au goût du jour. À partir d'une étude du marché, nous avons sélectionné 16 coloris RAL qui s'accordent parfaitement aux tendances actuelles de l'habitat. Des options sont disponibles tant pour les logements industriels que rustiques, du gris pierre à l'ivoire clair en passant par le bleu acier.

REF. 003 – RAL ± 9016 BLANC SIGNALISATION	REF. 096 – RAL ± 9001 BLANC CRÈME	REF. 078 – RAL ± 1015 IVOIRE CLAIRE	REF. 906 – RAL ± 9006 ALUMINIUM BLANC
REF. 909 – RAL ± D085 60 10 BALMORAL®	REF. 935 – RAL ± 7030 GRIS PIERRE	REF. 910 – RAL ± 7023 GRIS BÉTON	REF. 068 – RAL ± 7039 GRIS QUARZ
REF. 901 – RAL ± 7031 GRIS BLEU	REF. 067 – RAL ± 7022 GRIS TERRE D'OMBRE	REF. 937 – RAL ± 7011 GRIS FER	REF. 076 – RAL ± 3005 ROUGE VIN
REF. 934 – RAL ± 7021 GRIS NOIR	REF. 072 – RAL ± 7016 GRIS ANTHRACITE	REF. 079 – RAL ± 5011 BLEU ACIER	REF. 955 – RAL ± 9011 NOIR GRAPHITE

MIX & MATCH

Nos collections de couleurs Aluroc et Decoroc sont complètement assorties grâce au principe Smart Colours. Les 16 coloris de la gamme peuvent être appliqués sur tous les profilés tant aluminium que PVC, sans la moindre différence de couleur.

Combinez subtilement des éléments de menuiserie de Deceuninck, Deceuninck Aluminium et Tunal et tirez le maximum d'un projet de construction sur le plan de la qualité, du budget et du design.

PROFILÉS DECALU

Fenêtres & portes en aluminium

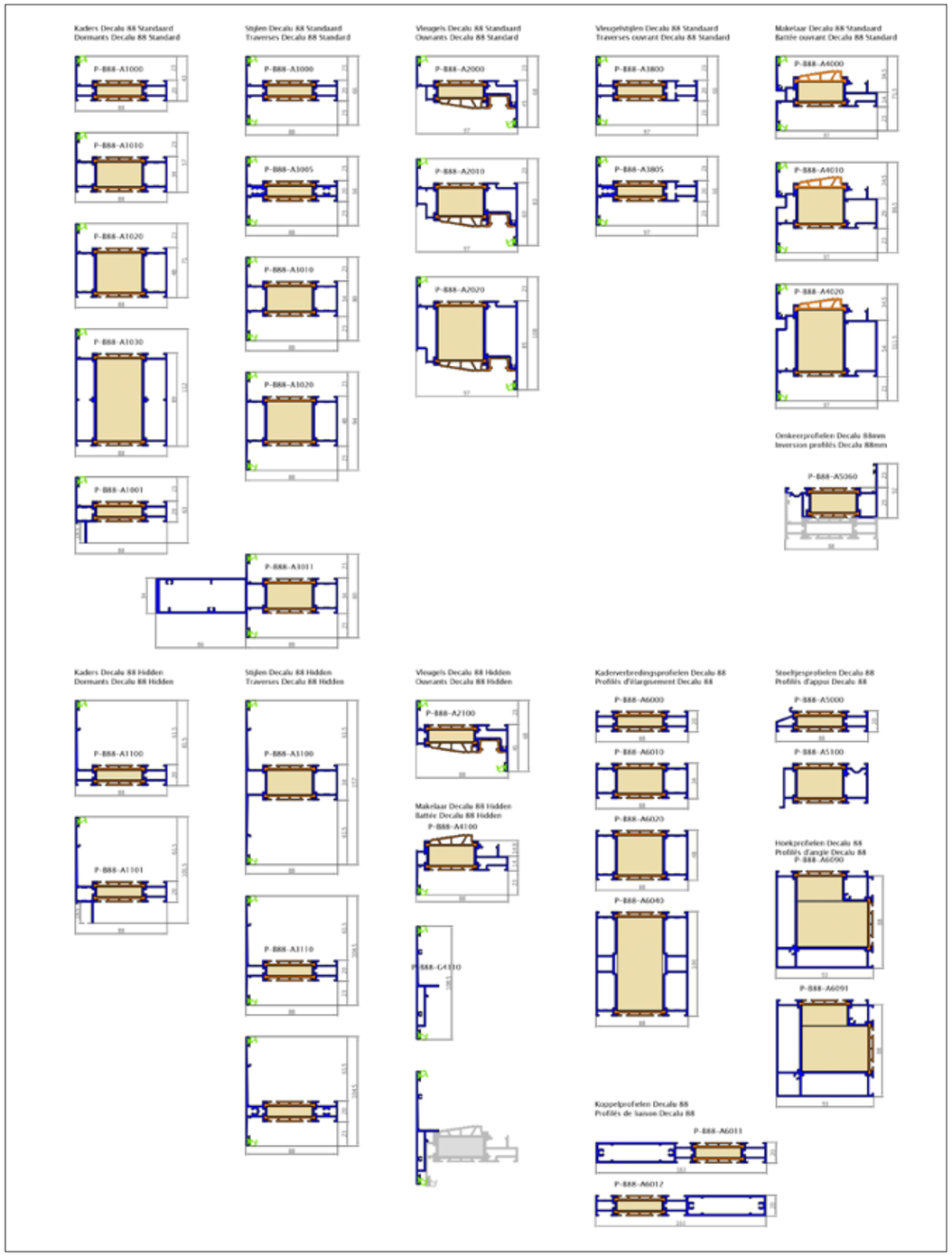

PROFILÉS DECALU

Fenêtres & portes en aluminium

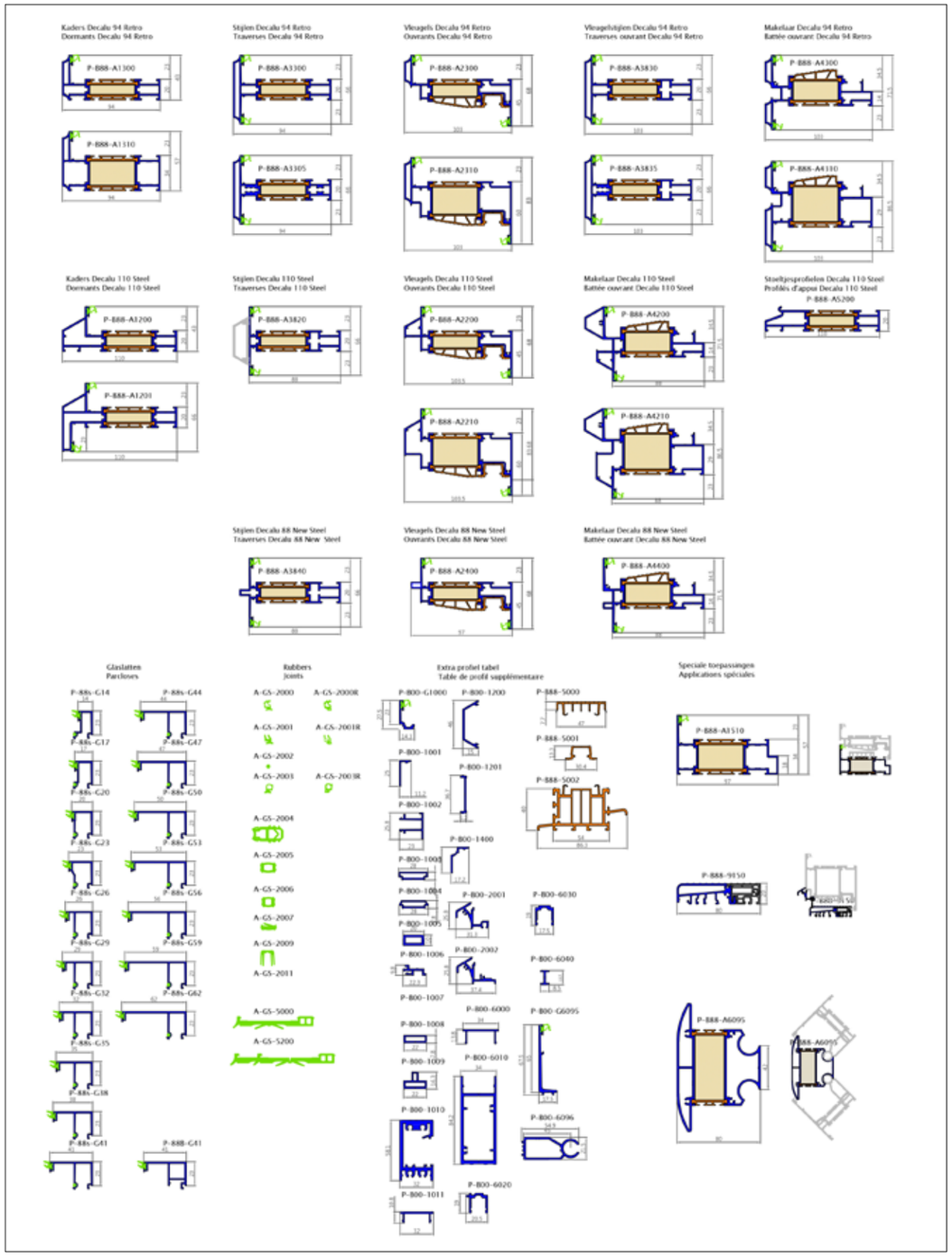

PROFILÉS DECALU

Fenêtres & portes en aluminium

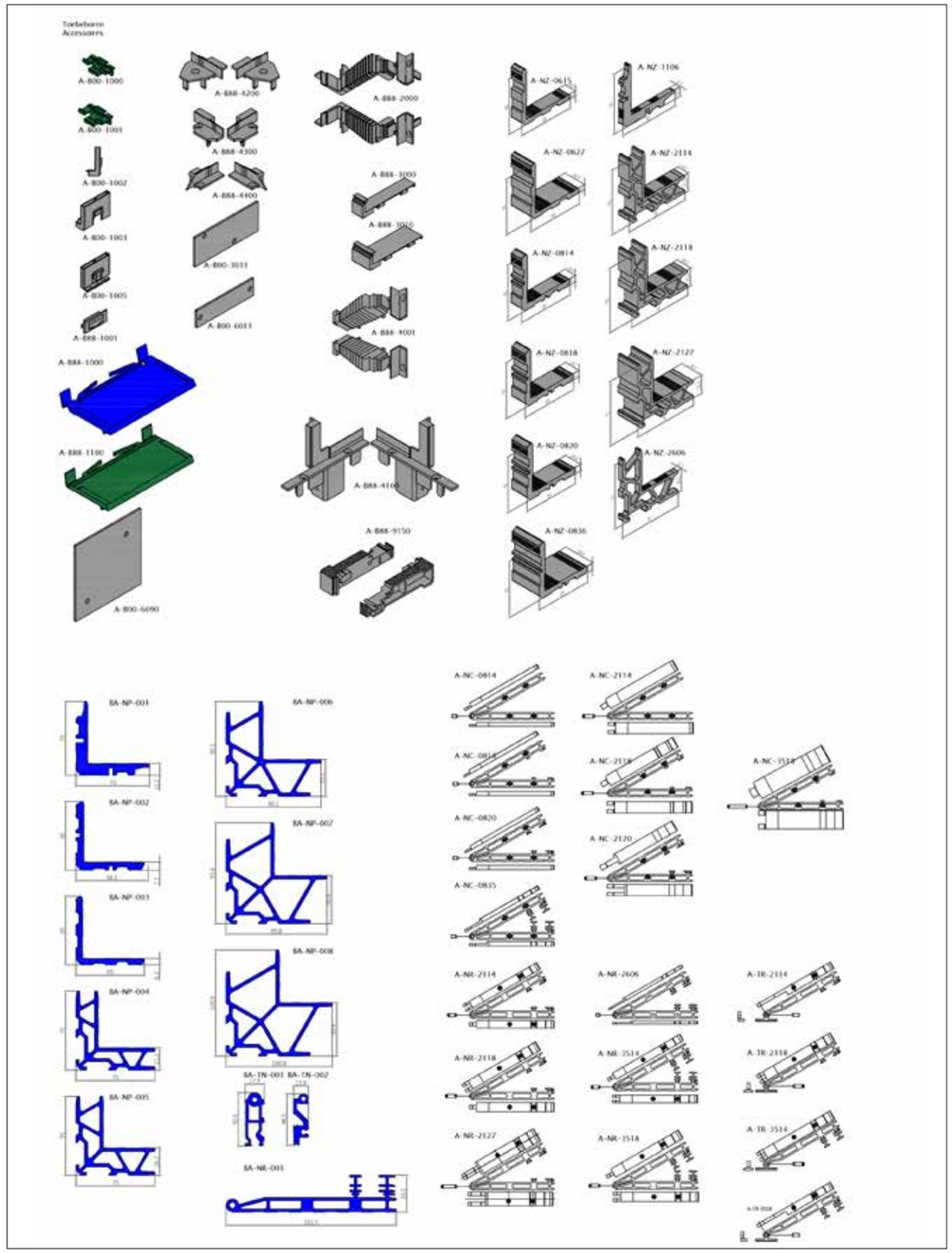

PROFILÉS DECALU

Fenêtres & portes en aluminium

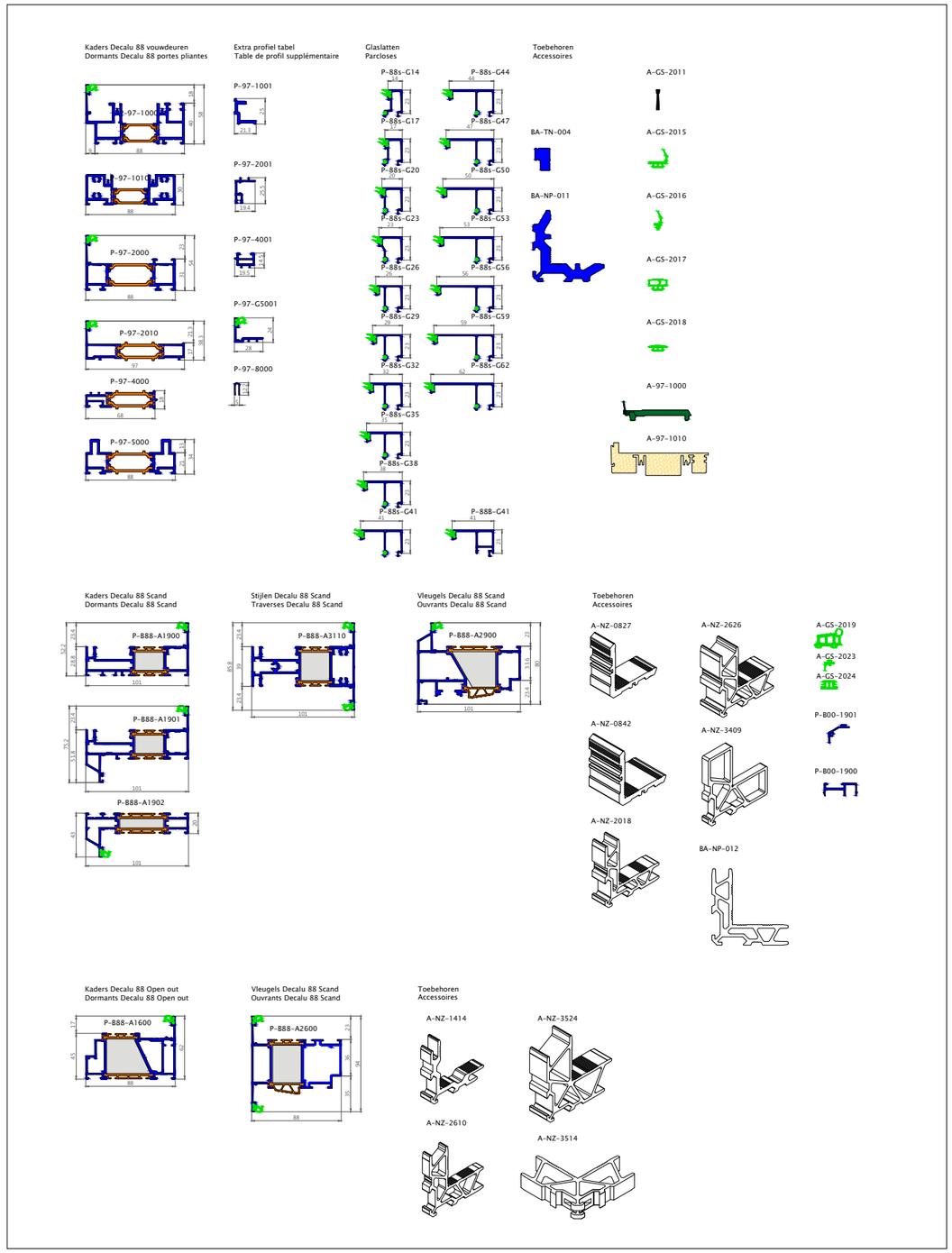

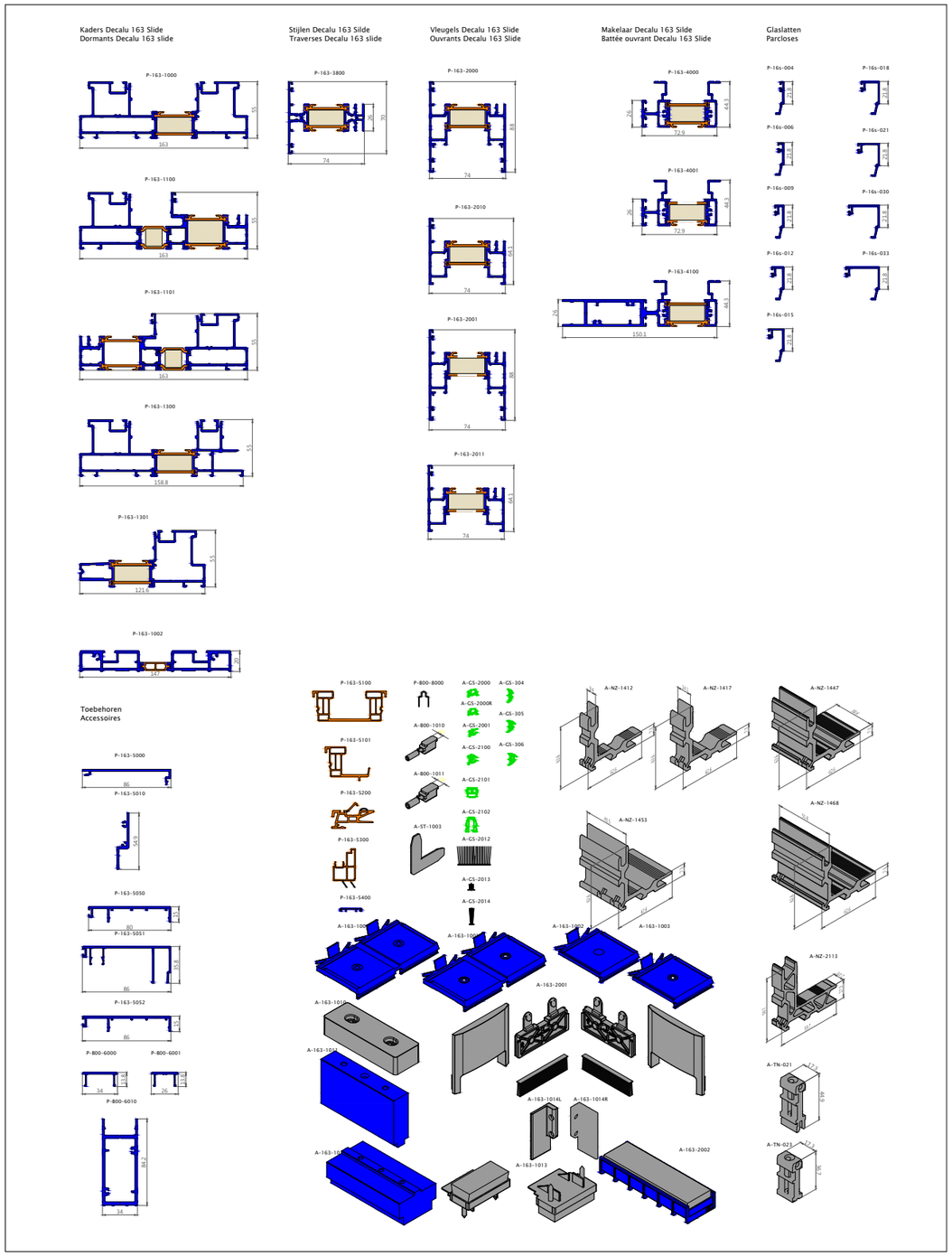

PROFILÉS DECALU
Fenêtres & portes en aluminium

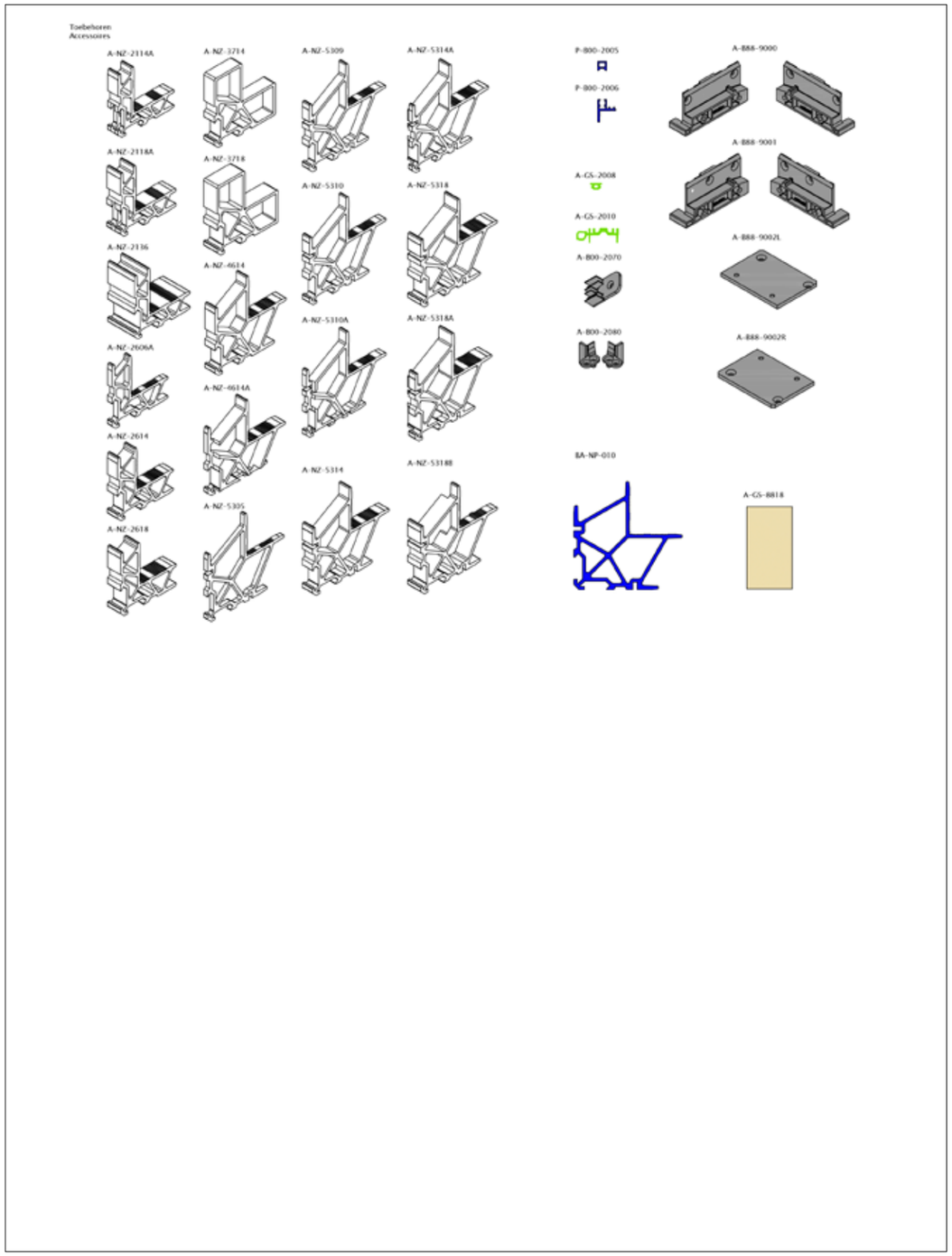

CONTRÔLE DE QUALITÉ

Contrôles internes

Nos experts contrôlent quotidiennement la qualité des profilés. Ils testent toutes les propriétés, tant celles des matières premières que celles des profilés extrudés et des systèmes de portes et fenêtres finis. Et ce conformément aux normes européennes applicables les plus strictes. Des vérifications sont effectuées régulièrement en ce qui concerne les dimensions, la couleur, la stabilité thermique, les assemblages angulaires et les compositions.

Les portes et fenêtres finies sont contrôlées en matière d'étanchéité à l'air, de résistance au vent et d'étanchéité à l'eau. Ces contrôles internes stricts garantissent la qualité exceptionnelle des profilés Deceuninck.

Qualité démontrée

Deceuninck veille toujours à ce que ses produits soient certifiés. Il ne s'agit pas d'une obligation légale, mais cela montre l'importance que Deceuninck attache à la qualité. Les nombreux agréments de diverses instances, dont celui de l'Union belge pour l'Agrément technique dans la construction (UBAtc), les agréments dits ATG, ainsi que les certificats KOMO délivrés par Kiwa et SKG en sont la meilleure preuve. Une vue d'ensemble des agréments techniques dont nous disposons est présentée sur le site web.

Produit et montage certifiés

Lorsqu'il est question de qualité, Deceuninck va même plus loin. Des organismes de certification reconnus, par exemple Kiwa en Belgique, exercent une surveillance externe, selon une fréquence préalablement fixée, sur la conformité de la production par rapport à l'agrément publié. Dans ce cadre, le bureau de certification de qualité Kiwa a développé avec Deceuninck un label de qualité spécifique au secteur (SSK). Ce label va beaucoup plus loin que la norme européenne CE et offre une certitude accrue que la fabrication (SSK 2001) et le montage (SSK 2002) des systèmes de fenêtre et de porte sont réalisés de manière professionnelle.

Le champ d'application de l'accréditation est régulièrement élargi. De ce fait, nous répondons continuellement aux exigences toujours plus strictes du marché.

BCCA
BPCB-420-18676-40737

INNOVATION ECOLOGY DESIGN

Building a **sustainable home**

L'engagement de Deceuninck en matière d'**innovation**, d'**écologie** et de **design** nous impose un objectif clair : **construire une habitation durable**. Une habitation ayant un **meilleur rendement énergétique** et dégageant une **atmosphère plus agréable**.

Dans le monde entier, Deceuninck utilise des matériaux avancés et fabrique des produits ayant une **longue durée de vie** et **une valeur d'isolation élevée** qui nécessitent **peu d'entretien** et sont **100 % recyclables**. En outre, grâce à nos valeurs, nous pouvons bâtir un monde meilleur pour nos partenaires et nos utilisateurs finaux.

FENÊTRES & PORTES

–

PVC
Nos profilés offrent un parfait équilibre entre rendement énergétique et confort. Elles présentent d'excellentes propriétés thermiques et phoniques, renforcent votre sécurité et existent dans différents coloris. La solution pour vos fenêtres, portes et volets.

–

ALUMINIUM
Durabilité et respect de l'environnement ultime ? Nos profilés en alu sont 100% recyclables. L'addition de matière synthétique vous offre en plus une meilleure isolation.

AMÉNAGEMENT EXTÉRIEUR

–

TWINSON
Les terrasses en composite et clôtures ont été conçues pour durer. En s'intégrant naturellement et harmonieusement à votre propriété, nos systèmes d'aménagement extérieur lui apportent une réelle valeur ajoutée.

BARDAGE & SOUS-TOITURE

–

PVC – ALU - TWINSON
Nos systèmes de bardage et sous-toiture sont constitués de PVC, alu et le matériau Twinson unique certifié PEFC. L'extérieur de votre habitation conservera sa beauté pendant de nombreuses années, sans avoir à repeindre. Faciles à poser, ces systèmes combinent élégance et entretien minimal.

VENTILATION

–

ALUMINIUM
Grâce aux systèmes innovants de ventilation, vous avez un contrôle total sur la qualité de l'air. Une solution high-tech avec un mix de fonctionnalité, esthétique et son concept durable vous offre un confort de vie amélioré et un climat ambiant réglable.

DÉCORATION INTÉRIEURE

–

PVC
Deceuninck propose une gamme élégante et contemporaine de revêtement mural/plafond, tablettes de fenêtres et plinthes. Il n'a jamais été aussi simple de changer sa décoration.

VOTRE PARTENAIRE DECEUNINCK
Les partenaires Deceuninck certifiés font partie d'un réseau de distributeurs qui s'engagent à fournir un travail de qualité. Le réseau vous garantit une installation correcte et un service client de haute tenue, une plus-value indéniable pour votre produit Deceuninck.

PUT YOUR STAMP HERE

deceuninck

DECEUNINCK NV - BENELUX
Bruggesteenweg 360, BE-8830 Hooglede-Gits
CONTACT T +32 51 239 272 | benelux@deceuninck.com | www.deceuninck.com

B-09/2019-85978-8103 - Deceuninck a rédigé cette brochure avec le plus grand soin. Il est néanmoins possible qu'elle contienne des données périmées, incomplètes ou incorrectes. Les informations présentées ne peuvent générer aucun droit, revendication, engagement ou garantie. Le texte, les photos, les logos, les images et les marques (parmi lesquelles Deceuninck, Decalu en Tunal) font l'objet de droits de propriété intellectuelle. Ils sont la propriété exclusive de Deceuninck. Aucune partie de cette publication ne peut être reproduite, entièrement ou partiellement, en aucune manière, sans autorisation préalable. Nos conditions générales sont d'application. Elles sont disponibles sur demande.